CHANGDA TONG
SCIENCE & TECHNOLOGY

T-IPC

T-IPC-3517

产品
手册

天津畅达通科技有限公司

天津畅达通科技有限公司始于2016年，是一家创新型技术型企业，集研发、生产、销售、服务为一体的综合产品供应商。主要产品有可编程控制器、数据采集模块、交换机、工业触摸屏以及大数据平台等。

目前产品已与全球500强企业达成战略合作，并在众多冶金企业中得到应用。是可编程控制器、数据采集模块、交换机、工业触摸屏在冶金主要工艺段应用的第一家国内企业。

公司的愿景和使命是“成为国内自主工业控制产品领域的脊梁”。

其市场定位是“做完全自主国内工业控制产品的领军品牌，拥有最好性价比的产品”。

T-IPC-3517
系列控制器

目录

T-IPC-3517-D3控制器介绍 2

T-IPC3517-D3尺寸图 3

订购信息 3

选配件 3

T-IPC-3517-D5控制器介绍 4

T-IPC3517-D5尺寸图 5

订购信息 5

选配件 5

T-IPC-3517-D10处理器介绍 6

T-IPC3517-D10 尺寸图 7

订购信息 7

选配件

控制器T-IPC-3517-D3

- 3 x 千兆网口
- 3 x USB3.1接口
- 1 x RS232， 1 x RS485
- 1 x miniPCIe扩展槽
- 1 x 自定义LED灯
- HDMI和DP显示
- DC 12-24V宽压输入
- 可选配壁挂式安装或DIN-Rail导轨式安装
- 支持-20 ~ 60℃宽温工作环境

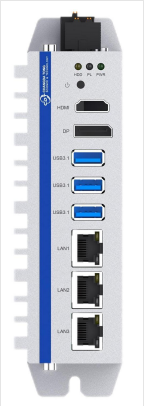

技术规格

产品名称		T-IPC-3517-D3
硬件配置	CPU	Intel® Celeron J6412, 2.0~2.6GHz, 4核/4线程, 1.5MB L2缓存
	TDP	10W
	BIOS	AMI UEFI 256Mb
	内存	1 x SO-DIMM DDR4-3200MHz (最大支持32GB)
	存储	1 x M.2 2242
	USB	3 x USB3.1
	COM	1 x RS232, 1 x RS485
	以太网	3 x Intel 千兆网口
	DP	最高分辨率4096 x 2160 @60Hz
	HDMI	最高分辨率3840 x 2160 @60Hz
	扩展接口	1 x 全尺寸miniPCIe卡槽，带有SIM卡槽
	DO	1 x 自定义LED灯
	看门狗	1~255级可编程设置
操作系统	Codesys	CODESYS V3.5 SP19 Patch 7
电源	输入电压	DC12-24V ±10%, 过流、过压以及防反接保护
	电源功耗	最大功耗 45W
机械参数	结构	钣金结构，无风扇设计，支持壁挂式安装或DIN-Rail导轨安装
	尺寸	(L)138mm x (W)102mm x (H)48mm
	净重	1.06Kg
环境	工作温度	-20ºC ~ 60ºC (使用SSD)
	存储温度	-40ºC ~ 80ºC (使用SSD)
	相对湿度	5~95% (非凝结)
	振动	使用SSD：5~500Hz, 1.5Grms，遵循IEC60068-2-64
	冲击	使用SSD：20G(持续时间11ms，半正弦波)，遵循IEC60068-2-27
	EMC	CE/FCC Class B

尺寸 (单位： mm)

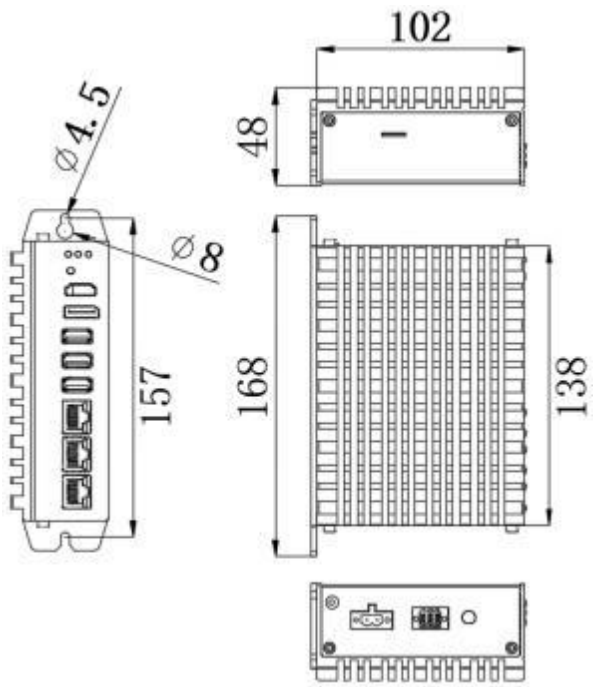

接口

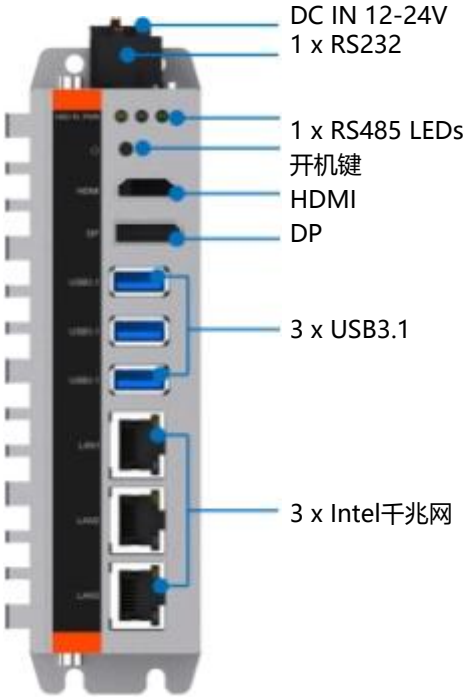

订购信息

料号	产品名称	描述
202405010001	T-IPC-3517-D3	CPU:J6412, 内存:无, M.2:无, 1 x RS232, 1 x RS485, 3 x LAN,3 x USB3.1, HDMI/DP 显示, DC12-24V电源输入

选配件

配件	描述
DDR4 内存	DDR4-3200MHz: 4GB, 8GB, 16GB, 32GB
M.2 固态盘	64GB, 128GB, 256GB, 512GB, 1TB
Wifi 套件	mini PCIE: Intel 7260
3G/4G模块	mini PCIE: EC20, EG25, EC25
安装方式	DIN-Rail，壁挂式

控制器T-IPC-3517-D5

- 5 x 千兆网口
- 3 x USB3.1接口
- 1 x RS232 ， 1 x RS485
- 1 x miniPCIe扩展槽
- 1 x 自定义LED灯
- HDMI和DP显示
- DC 12-24V宽压输入
- 可选配壁挂式安装或DIN-Rail导轨式安装
- 支持-20 ~ 60℃宽温工作环境

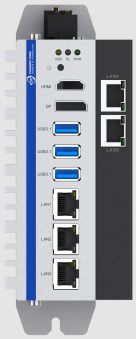

技术规格

产品名称		T-IPC-3517-D5
硬件配置	CPU	Intel® Celeron J6412, 2.0~2.6GHz, 4核/4线程, 1.5MB L2缓存
	TDP	10W
	BIOS	AMI UEFI 256Mb
	内存	1 x SO-DIMM DDR4-3200MHz (最大支持32GB)
	存储	1 x M.2 2242
	USB	3 x USB3.1
	COM	1 x RS232, 1 x RS485
	以太网	5 x Intel 千兆网口
	DP	最高分辨率4096 x 2160 @60Hz
	HDMI	最高分辨率3840 x 2160 @60Hz
	扩展接口	1 x 全尺寸miniPCIe卡槽，带有SIM卡槽
	DO	1 x 自定义LED灯
	看门狗	1~255级可编程设置
操作系统	Codesys	CODESYS V3.5 SP19 Patch 7
电源	输入电压	DC12-24V ±10%, 过流、过压以及防反接保护
	电源功耗	最大功耗 45W
机械参数	结构	钣金结构，无风扇设计，支持壁挂式安装或DIN-Rail导轨安装
	尺寸	(L)138mm x (W)102mm x (H)48mm
	净重	1.06Kg
环境	工作温度	-20ºC ~ 60ºC (使用SSD)
	存储温度	-40ºC ~ 80ºC (使用SSD)
	相对湿度	5~95% (非凝结)
	振动	使用SSD：5~500Hz, 1.5Grms，遵循IEC60068-2-64
	冲击	使用SSD：20G(持续时间11ms，半正弦波)，遵循IEC60068-2-27
	EMC	CE/FCC Class B

尺寸 (单位： mm)	接口
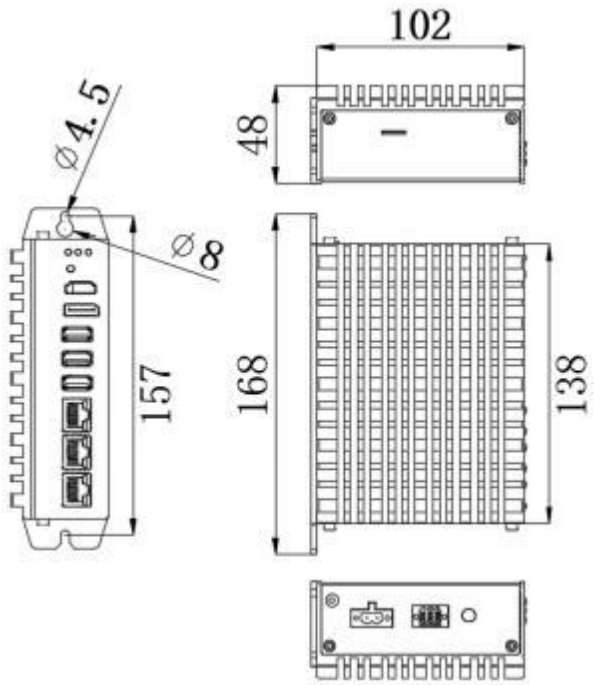	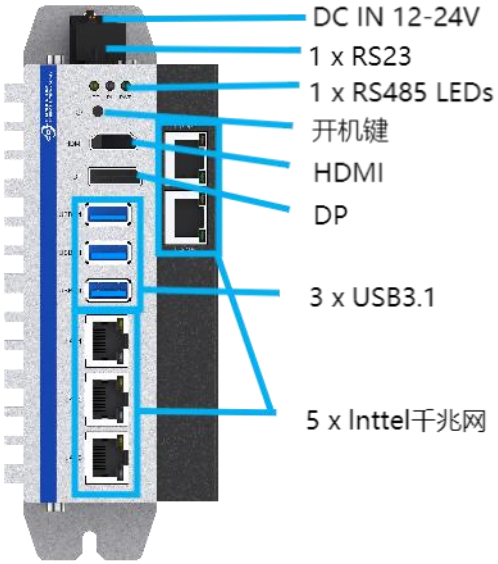

订购信息

料号	产品名称	描述
202405010001	T-IPC-3517-D5	CPU:J6412, 内存:无, M.2:无, 1 x RS232, 1 x RS485, 3 x LAN,3 x USB3.1, HDMI/DP 显示, DC12-24V电源输入

选配件

配件	描述
DDR4 内存	DDR4-3200MHz: 4GB, 8GB, 16GB, 32GB
M.2 固态盘	64GB, 128GB, 256GB, 512GB, 1TB
Wifi 套件	mini PCIE: Intel 7260
3G/4G模块	mini PCIE: EC20, EG25, EC25
安装方式	DIN-Rail，壁挂式

处理器T-IPC-3517-D10

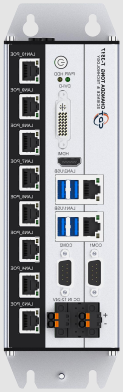

- 支持Intel酷睿6/7/8代i3/i5/i7、奔腾以及赛扬LGA1151接口高性能台式机CPU
- 2 x Intel千兆网口
- 8 x Intel千兆PoE网口
- 4 x USB3.0接口，板载内置1个USB口可安装硬件加密狗
- 2 x RS232/RS485，RS485支持自动流控
- 1 x miniPCIe扩展槽，可扩展Wifi，3G/4G模块
- HDMI和DP双显示接口
- DC 12-24V宽压输入
- 可选配壁挂式安装或DIN-Rail导轨式安装
- 支持-20 ~ 60℃宽温工作环境

技术规格

产品名称		T-IPC-3517-D10
硬件配置	CPU	Intel酷睿6/7/8代i3/i5/i7、奔腾以及赛扬LGA1151接口CPU
	TDP	最大65W
	BIOS	AMI UEFI 64Mbit
	内存	2 x SO-DIMM DDR4-2400MHz(最大支持32GB)
	存储	1 x mSATA硬盘卡槽
		1 x M.2(B Key, Type 2280)SSD卡槽，SATA信号
	USB	4 x USB3.0, 板载内置1个USB2.0可安装硬件加密狗
	COM	2 x COM(DB9公头)，可通过拨动开关配置 RS232或RS485模式， RS485支持自动流控,RS232带有ESD防护(空气放电：±8KV,接触放电：±6KV)
	以太网	2 x Intel千兆网口
	PoE	8 x Intel千兆PoE网口，每个网口最大功率15W
	DVI-D	最高分辨率1920 x 1080
	HDMI	最高分辨率3840 x 2160
	扩展接口	1 x 全尺寸miniPCIe卡槽，带有SIM卡槽
	看门狗	1~255级可编程设置
操作系统	Codesys	CODESYS V3.5 SP19 Patch 7
电源	输入电压	DC12~24V ±10%, 过流、过压以及防反接保护,
	电源功耗	最大功耗250W
机械参数	结构	全封闭铝型材外壳,内嵌风扇智能散热，支持壁挂式安装或DIN-Rail导轨式安装
	尺寸	(L)200mm x (W)154.5mm x (H)74.6mm
	净重	2.6Kg
环境	工作温度	-20ºC ~ 60ºC (使用SSD)
	存储温度	-40ºC ~ 80ºC (使用SSD)
	相对湿度	5~95% (非凝结)
	振动	使用SSD：5~500Hz, 1.5Grms，遵循IEC60068-2-64
	冲击	使用SSD：20G(持续时间11ms，半正弦波)，遵循IEC60068-2-27
	EMC	CE/FCC Class A

尺寸 (单位： mm)

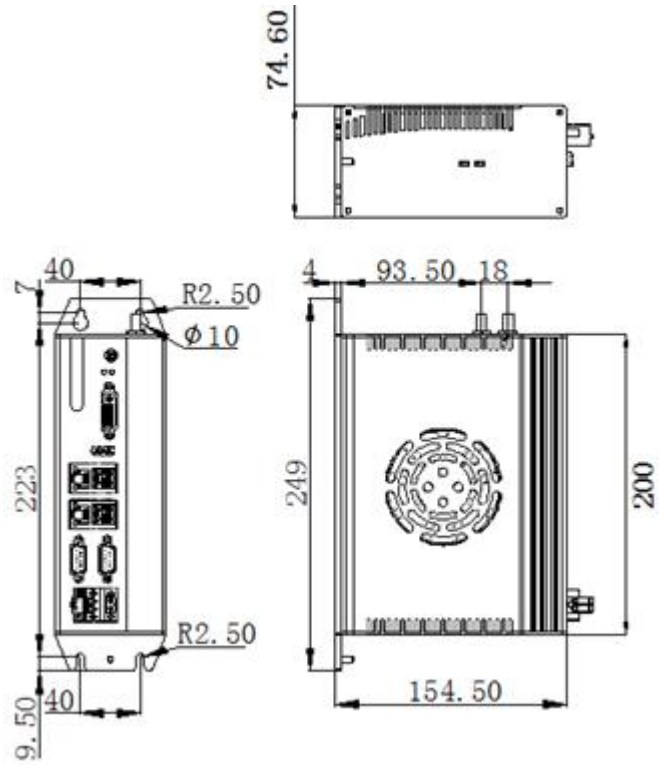

n接口

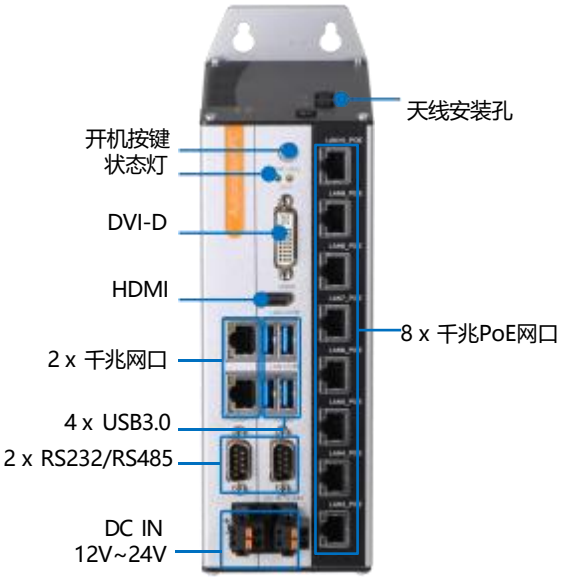

订购信息

料号	产品名称	描述
202405010001	T-IPC-3517-D10	CPU:无,内存:无,mSATA:无, M.2 SATA:无,2xRS232/485(可配置),2xLAN, 4 x USB3.0, DVI-D/HDMI 显示, 8 x PoE LAN, DC12~24V电源输入

选配件

配件	描述	
CPU	Intel® Pentium	G3900,G4400
	Intel® Core™ Skylake	I3-6100,I3-6100T,I5-6400,I5-6400T,I5-6500,I5-6500T, I7-6700,I7-6700T
	Intel® Core™ Kaby Lake	I3-7100,I5-7400,I5-7500,I7-7700,I7-7700T
	Intel® Core™ Coffee Lake	I3-8100,I5-8400,I5-8500,I7-8700
DDR4 内存	DDR4-2400MHz , 4GB, 8GB, 16GB	
mSATA固态盘	64GB, 128GB, 256GB, 512GB , 1TB	
M.2 SATA固态盘	128GB, 256GB, 512GB, 1TB, 2TB	
Wifi套件	miniPCIE WIFI套件(7260系列) ,圆柱天线	
3G/4G模块	mini PCIE , EC20, EG25, EC25	
安装方式	DIN-Rail	

地址：天津自贸试验区（空港经济区）东七道2号中兴产业基地2号楼601，602单位
电话：022-854745517
邮箱：CDT_Tech@163.com
网址：www.cdt-tech.cn