CHANGDA TONG
SCIENCE & TECHNOLOGY

T - Screen

嵌入式一体化触摸屏

产品
手册

天津畅达通科技有限公司

天津畅达通科技有限公司始于2016年，是一家创新型技术型企业，集研发、生产、销售、服务为一体的综合产品供应商。主要产品有可编程控制器、数据采集模块、交换机、工业触摸屏以及大数据平台等。

目前产品已与全球500强企业达成战略合作，并在众多冶金企业中得到应用。是可编程控制器、数据采集模块、交换机、工业触摸屏在冶金主要工艺段应用的第一家国内企业。

公司的愿景和使命是“成为国内自主工业控制产品领域的脊梁”。

其市场定位是“做完全自主国内工业控制产品的领军品牌，拥有最好性价比的产品”。

嵌入式一体化触摸屏

T-Screen

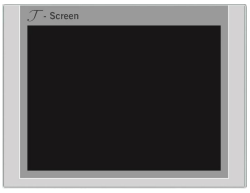

T-Screen系列触摸屏是一款基于Linux系统的高性能、低功耗嵌入式集成触摸屏。产品涵盖系列尺寸。它具有多核架构、接口多、启动速度快等特点。产品更轻、更薄，外观设计完美。

产品优势：

1、可与多个厂家的PLC、变频器、控制器等进行通讯

2、嵌入式架构设计，系统运行更可靠，不易死机

3、支持多级别的用户权限操作及管理，避免误操作

4、支持多种安全机制设定，让设备操作运行更可靠

5、支持多种语言的界面展示，方便切换

尺寸含盖：7寸，10.1寸，12.1寸，15寸

分类	型号	T-SC工业触摸屏			
		T-SC-7807S	T-SC-7810S	T-SC-7812S	T-SC-7815S
产品特性	液 晶 屏	7 “TFT	10.1 “TFT	12.1 “TFT	15 “TFT
	背光类型	LED	LED	LED	LED
	显示颜色	1677 万	1677 万	65536 彩色	65536 彩色
	分 辨 率	1024*600	1024*600	800*600	1024*768
	显示亮度	450cd/㎡	350cd/㎡	400cd/㎡	420cd/㎡
	触 摸 屏	四线电阻式	四线电阻式	四线电阻式	四线电阻式
	输入电压	DC10.8V ~ DC28V	DC10.8V ~ DC28V	DC12V ~ DC28V	DC10.8V ~ DC28V
	额定功率	4.2W	5W	10.8W	16W
	处 理 器	800MHz	800MHz	800MHz	800MHz
	储存器	256MB NAND 闪存 +256MB DDR3 内存	256MB NAND 闪存 +256MB DDR3 内存	128MB NAND 闪存 +128MB DDR3 内存	256MB NAND 闪存 +256MB DDR3 内存
	硬件时钟	内置	内置	内置	内置
外部接口	串行接口	COM0:RS232/RS485/RS422 COM1:RS485/RS422 COM2:RS232	COM0:RS232/RS485/RS422 COM1:RS485/RS422 COM2:RS232	COM0:RS232/RS485/RS422 COM1:RS485/RS422 COM2:RS232	COM0:RS232/RS485/RS422 COM1:RS485/RS422 COM2:RS232
	USB接口	1 USB Host	1 USB Host	1 USB Host	1 USB Host
	以太网口	2×10/100M自适应	10/100M自适应	10/100M自适应	2×10/100M自适应
环境条件	工作温度	0℃~50℃	0℃~50℃	-10℃~55℃	-10℃~55℃
	工作湿度	10%-90%RH(无冷凝)	10%-90%RH(无冷凝)	10%-90%RH(无冷凝)	10%-90%RH(无冷凝)
	存储温度	-20℃~60℃	-20℃~60℃	-20℃~60℃	-20℃~60℃
	存储湿度	10%-90%RH(无冷凝)	10%-90%RH(无冷凝)	10%-90%RH(无冷凝)	10%-90%RH(无冷凝)
产品规格	机壳材料	工程塑料	工程塑料	工程塑料	工程塑料
	PCB涂层	有	有	有	有
	外形尺寸	204mm*150mm*37mm	271 1mm*213.0mm*38mm	350mm*260mm*54mm	398mm*298mm*47mm
	机柜开孔	192mm*138mm	260mm*202mm	339mm*249mm	383mm*283mm
认证	防护等级	IP65(前面板)	IP65(前面板)	IP65(前面板)	IP65(前面板)

接口尺寸

T-SC-7807S

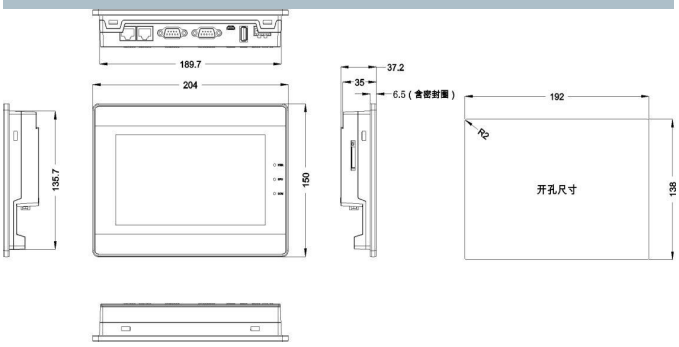

T-SC-7810S

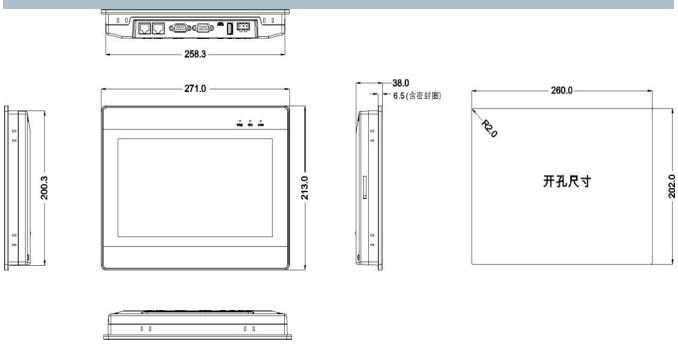

T-SC-7812S

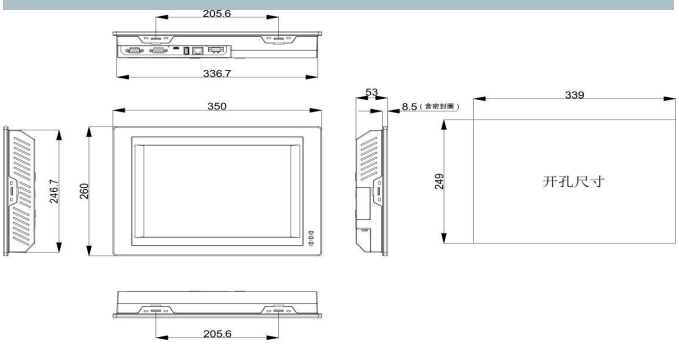

T-SC-7815S

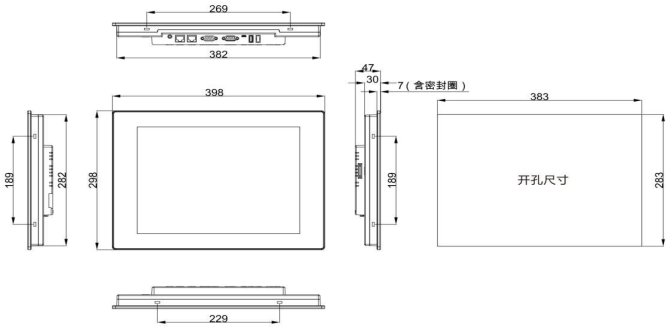

电源端子定义

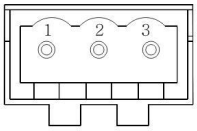

序号	含义
1	DC24V
2	GND
3	FG

Ethernet0/Ethernet1

10M/100M 自适应以太网 RJ45 端口。

连接	采用五类 UTP 网线与带网口的设备连接
端口作用	用于 HMI 组态的上/下载，系统参数的设置和在线模拟；构成多 HMI 联机；与 PLC 等通过以太网通讯；通过以太网口与 PC 机通讯

串口针脚定义

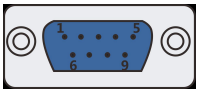

COM0/COM2 通 讯 端 口 是 9 针 D 型 公 座 。注 意 ： COM0 支 持 RS232/485/422 通讯功能，一个串口同时只能支持一种协议。COM2 只支持 RS232 通讯功能。

管脚	信号	PLC （COM0） [RS-422]	PLC（COM0） [RS-485]	PLC （COM0） [RS-232]	PC/PLC （COM2） [RS-232]
1	Rx-(B)	RS422 R-	RS485 B		
2	RxD_PLC			RS232 RxD	
3	TxD_PLC			RS232 TxD	
4	Tx-	RS422 T-			
5	GND	信号地			
6	Rx+(A)	RS422 R+	RS485 A		
7	RxD_PC				RS232 RxD
8	TxD_PC				RS232 TxD
9	Tx+	RS422 T+			

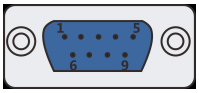

COM1 通讯端口是 9 针 D 型公座。注意：COM0 支持 RS485/422 通讯 功能。

管脚	信号	COM1 [RS-485]	COM1 [RS-422]
1	Rx-(B)	RS485 B	RS422 R-
4	Tx-		RS422 T-
5	GND	信号地	
6	Rx+(A)	RS485 A	RS422 R+
9	Tx+		RS422 T+

安装维护

1 固定螺钉安装说明

将产品放入机器设备控制面板上已开好的安装孔中，从控制面板背面将安装卡扣卡入HMI壳体上的安装方孔中，然后拧紧螺钉，推荐扭力：0.5N.m（以达到防水、防尘效果及避免外壳变形）。

2 电源连接

在连接电源前，请确认符合所有当地和国家的电器标准。电源线缆请选择耐压值和电流值符合安全规定的电缆。将产品背面接线端子的螺丝按逆时针方向旋松，插入电源电缆，然后顺时针拧紧接线端子的螺丝。注意：将电源的正极接到标有“DC24V”的端子上，直流的地接到标有“GND”的端子上，地线接到标有“FG”的端子上。

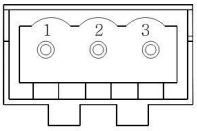

序号	含义
1	DC24V
2	GND
3	FG

3 产品安装角度

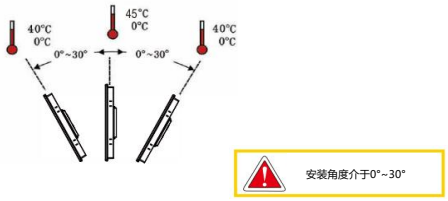

4 更换电池

电池位置：TPC产品内部的电路板上
电池规格：CR2032 3V锂电池

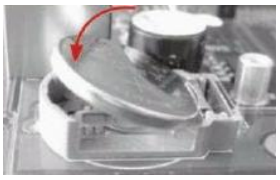

5 启动 T-Screen

第一步：使用24V直流电源给T-Screen供电，开机启动后屏幕出现“开机”进度条， 将进入工程运行界面；

第二步：如需设置网络，按住触摸屏至通电开机后，发出“嘀”的声音后，点击系统设置按钮，进入系统设置界面；

第三步：选择网络设置选项，设置IP地址 。

6 触摸屏校准

进入触摸屏校准程序：按住触摸屏至通电开机后，发出“嘀”的声音后，点击屏幕校准设置按钮，进入校准设置界面
触摸屏校准：使用触摸笔或手指点击十字光标中心点，当光标移动至下一点后再次点击；重复该动作，直至提示“新的校准设 置己测定”，点击“确认校准”按钮后保存并 退出校准程序。

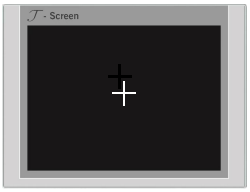

将手指轻而准确地放置在十字光标的中心点,停留至少1秒时间。当目标在屏幕上移动时，重复该动作。

地址：天津自贸试验区（空港经济区）东七道2号中兴产业基地2号楼601，602单位
电话：022-854745517
邮箱：CDT_Tech@163.com
网址：www.cdt-tech.cn